# LED PANEL IP65 SD

230V - 50Hz

IP65

Beghelli

www.beghelli.com
BEGHELLI S.p.A. - Via Mozzeghine 13/15 - località Monteveglio 40053 Valsamoggia (BO) - Tel. +39 051 9660411 - Fax +39 051 9660444 - N° Verde 800 626626

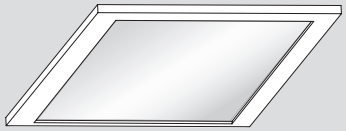

-20°C<Ta<40°C

SMARTDRIVER SD

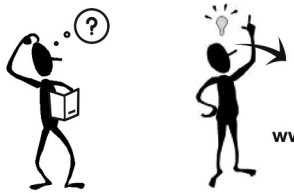

Beghelli

www.beghelli.com

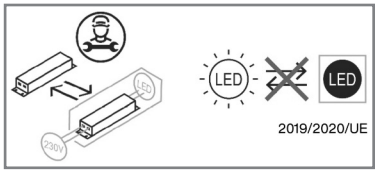


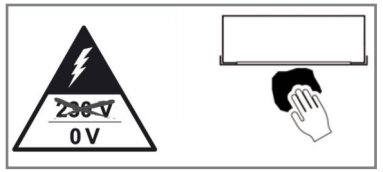


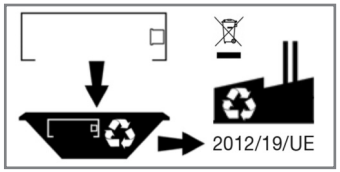


334.902.153 C

## A

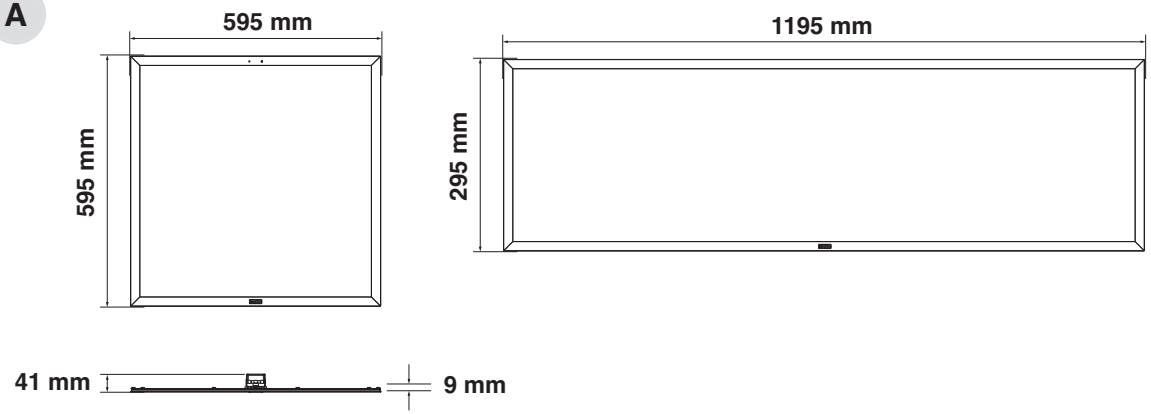

Do not cover with insulation material

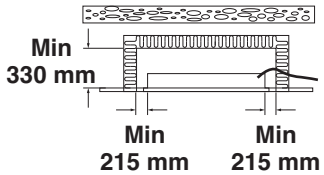


## B

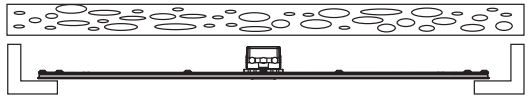

## C

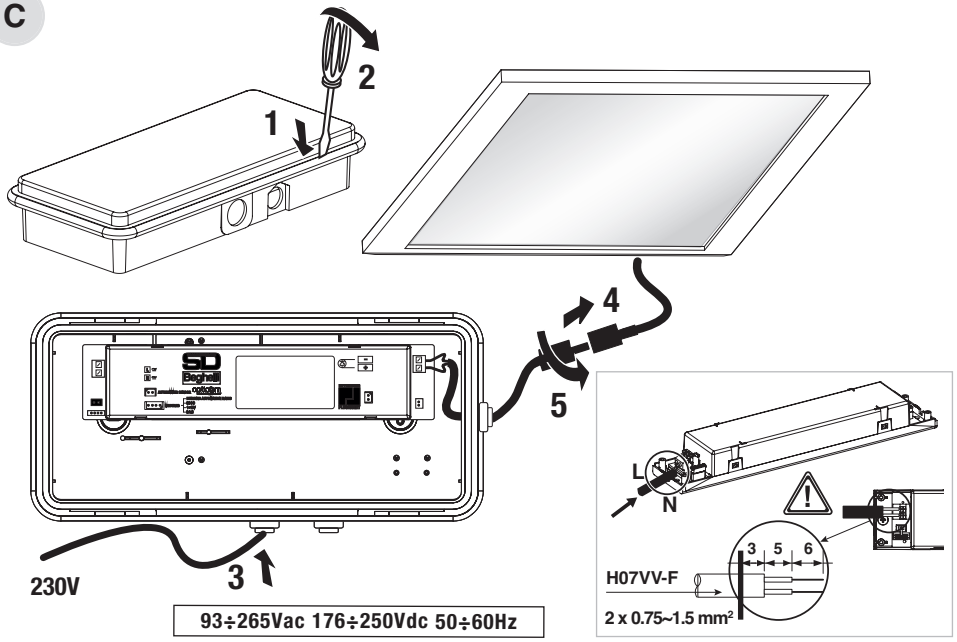


## D

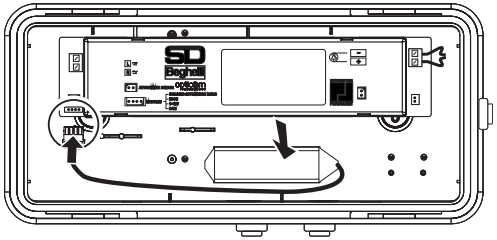

## D1

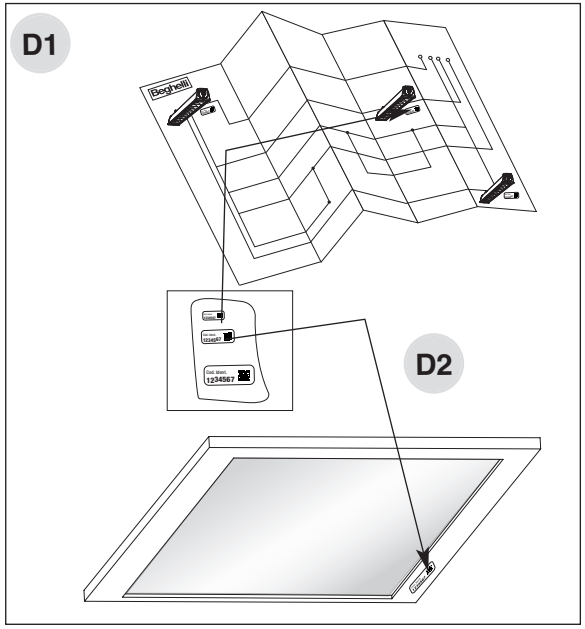

## UTILIZZO DEL MODULO RADIO DOMOTICO (COD. 15022) (D)

Per il funzionamento consultare anche i manuali della Centrale Domotica (cod. 20102) o del Trasmettitore radio Domotico (cod. 20104) e del Modulo radio Domotico (cod. 15022).

**E' necessario posizionare:**

1 - l'etichetta PICCOLA sullo schema dell'impianto per consentirne la rintracciabilità (fig. D1);

2 - l'etichetta GRANDE o MEDIA sulla lampada che contiene il Modulo radio, in modo che sia ancora visibile quando installata (fig. D2).

Fissare il radio circuito lontano da superfici che possano provocare schermature radio (superfici metalliche...).

## AVVERTENZE - GARANZIA

- Questo apparecchio dovrà essere destinato solo all'uso per il quale è stato costruito. Ogni altro uso è da considerarsi improprio e pericoloso.
- La sorgente LED è di tipo non sostituibile. Per eventuali riparazioni rivolgersi ad un centro di assistenza tecnica autorizzato e richiedere l'utilizzo di ricambi originali.
  Il mancato rispetto di quanto sopra può compromettere la sicurezza dell'apparecchio.
- Per le modalità di intervento in garanzia contattare il Numero Verde 800 626626 o il Rivenditore Autorizzato.
- Questo prodotto contiene una sorgente luminosa di classe di efficienza energetica E.

## USING THE RADIO MODULE (COD. 15022) (D)

For the functioning please refer to the instruction manuals either of the Central device (code 20102) or of the Radio Transmitter (code 20104) and the Radio Module (cod. 15022).

**It is important to stick these labels as follows:**

1 - the little label should be positioned on the plant drawing for an easy tracing of the luminare (picture D1);

2 - the medium and large labels should be positioned on the luminaire where the radio device is mounted in a way to be visible when the luminaire is installed (picture D2).

Install the radio circuit far from surfaces capable of creating radio jamming (metal surfaces, etc).

## WARNINGS - GUARANTEE

- This device shall be used exclusively for the purpose for which it has been designed. Any other use is considered improper and therefore dangerous.
- LED source is not replaceable. Contact an authorised technical service centre for any repairs possibly required use only original spare parts.
  The lacked respect of the above conditions may compromise the safety of the device.
- For details regarding warranty services, contact an authorized dealer.
- This product contains a light source of energy efficiency class E

## VERSION MIT FUNK-MODUL (ART.NR.: 15022) (D)

Die Funktion ist in den Bedienungsanleitungen des Controller LogicaFM (Art.Nr.: 20102), des Funk-Interface (Art.Nr.: 20104) des Funk-Modul (Art.Nr.: 15022) erläutert.

**Die Aufkleber sollten wie folgt verwendeen:**

1 - Den kleinen Aufkleber auf dem Gebäudeplan platziert werden (Bild D1).

2 - Den mittleren und großen Aufkleber auf der Leuchte nahe dem Funk-Modul erkennbar platzieren (Bild D2).

## WARNHINWEISE - GARANTIE

- Das Gerät darf ausschließlich für den Zweck, für den es hergestellt wurde, verwendet werden. Jede davon abweichende Verwendung wird als nicht zweckentsprechend und somit als gefährlich angesehen.
- Die LED-Quelle ist nicht auswechselbar. Für eventuelle Reparaturen kann ein autorisiertes Service-Center kontaktiert werden, um original-Ersatzteile anzufordern. Das Nichteinhalten der oben genannten Bestimmungen kann die Gerätesicherheit gefährden.
- Zu Fragen der Garantiebedienungen kontaktieren Sie uns unter +49 (0)206497010 oder eine autorisierten Händler.
- Dieses Produkt enthält eine Lichtquelle der Energieeffizienzklasse E.

## POUŽITÍ MODULU PRO ŘÍZENÍ OSVĚTLENÍ (KÓD 15022) (D)

Informace ohledně správného použití najdete v manuálu Centrální řídicí jednotky (kód 20102) nebo Vysílacího modulu (kód 20104) a Modulu pro systém řízení osvětlení (kód 15022).

**Štítky je nutné nalepit následujícím způsobem:**

1 - malý štítek musí být nalepen do výkresové dokumentace plánu budovy pro snadné dohledání svítidla (obrázek D1);

2 - střední a velký štítek musí být nalepen na svítidlo po jeho instalaci viditelně poblíž rádiového modulu (obrázek D2).

Platí pro všechna svítidla vybavená jednotkou SmartDriver. Vysokofrekvenční vysílač instalujte dále od povrchů schopných vytvářet rušení radiového signálu (kovové povrchy, atd.).

## UPOZORNĚNÍ - ZÁRUKA

- Toto svítidlo může být použito pouze k účelu, pro nějž bylo vyrobeno. Jakékoliv jiné použití bude považováno za nevhodné a tím také nebezpečné.
- LED zdroj není vyměnitelný. Pro případné opravy se obraťte na autorizované servisní středisko, které používá pouze originální náhradní díly. Nerespektování výše uvedených podmínek může ohrozit bezpečnost zařízení.
- Pro více podrobností týkající se záručního servisu se prosím obraťte na autorizovaného prodejce.
- Tento výrobek obsahuje světelný zdroj s třídou energetické účinnosti E.

## UŻYCIE MODUŁU RADIOWEGO (KOD. 15022) (D)

Należy zapoznać się z instrukcją obsługi Jednostki Centralnej (kod 20102), Przekaźnika Radiowego (kod 20104) oraz Modułu Radiowego (kod. 15022).

**Ważne, aby przy montażu umieszczać etykiety z numerem ID w następujących miejscach:**

1 - mała etykieta powinna być umieszczona na projekcie, przy odpowiedniej oprawie, dla jej łatwej identyfikacji (rysunek D1);

2 - średnia i duża etykieta powinny być umieszczane na oprawie, w której zainstalowane jest urządzenie radiowe (rysunek D2).

Nadajnik radiowy należy instalować z dala od powierzchni mogącej wywołać zakłócenia (powierzchnie metalowe, itp).

## OSTRZEŻENIA - GWARANCJA

- Urządzenie powinno być stosowane tylko i wyłącznie do celów do jakich zostało zaprojektowane. Każde inne zastosowanie jest niewłaściwe a przez to może być niebezpieczne.
- Niewymienialne źródło LED. Proszę skontaktować się z działem serwisowym producenta przed przystąpieniem do naprawy. Zaleca się stosowanie oryginalnych części zamiennych.
- Szczegóły dotyczące usług gwarancyjnych, uzyskać można kontaktując się z autoryzowanym sprzedawcą.
- Ten produkt zawiera źródło światła o klasie efektywności energetycznej E.